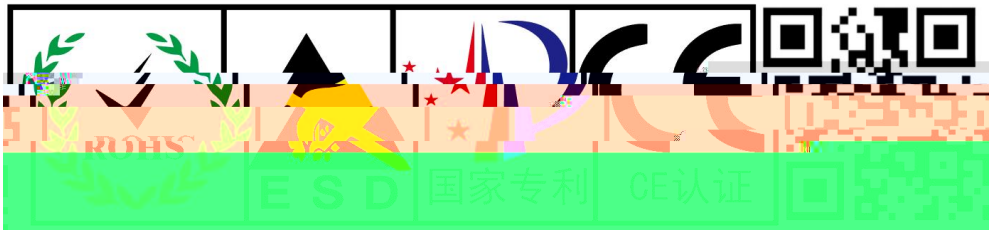
ESD
国家专利
CE认证

星科创
XINGKECHUANG

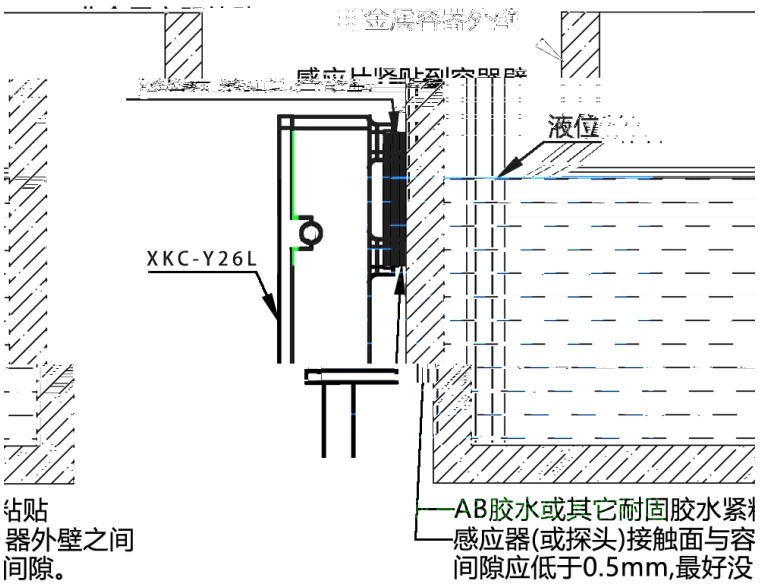
液位
XKC-Y26L
AB胶水或其它耐固胶水紧
感应器(或探头)接触面与容
间隙应低于0.5mm,最好没
粘贴
器外壁之间
间隙。

V

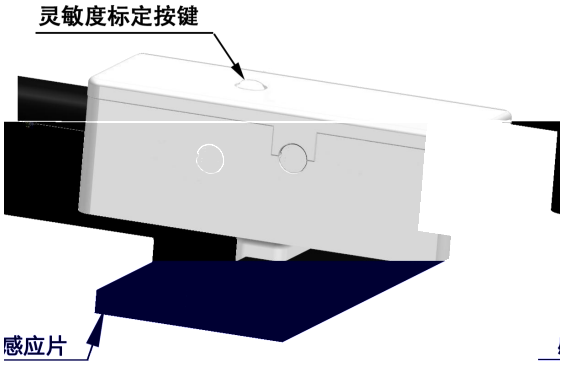
灵敏度标定按键
感应片

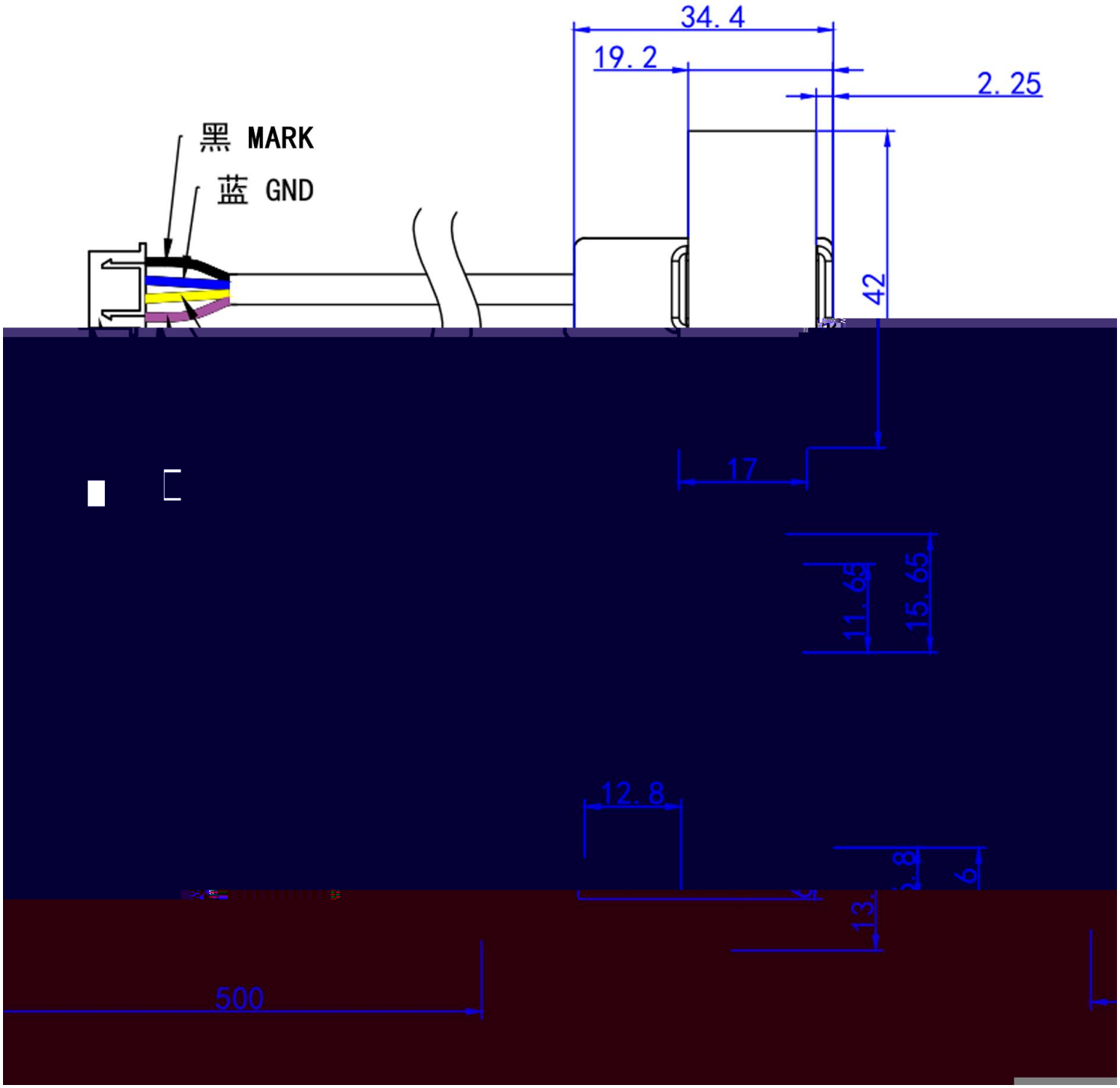
34.4
19.2
2.25
黑 MARK
蓝 GND
42
17
11.65
15.65
12.8
6
13
500

XKC-Y26I-NPN（开关量型）原理及接线方法

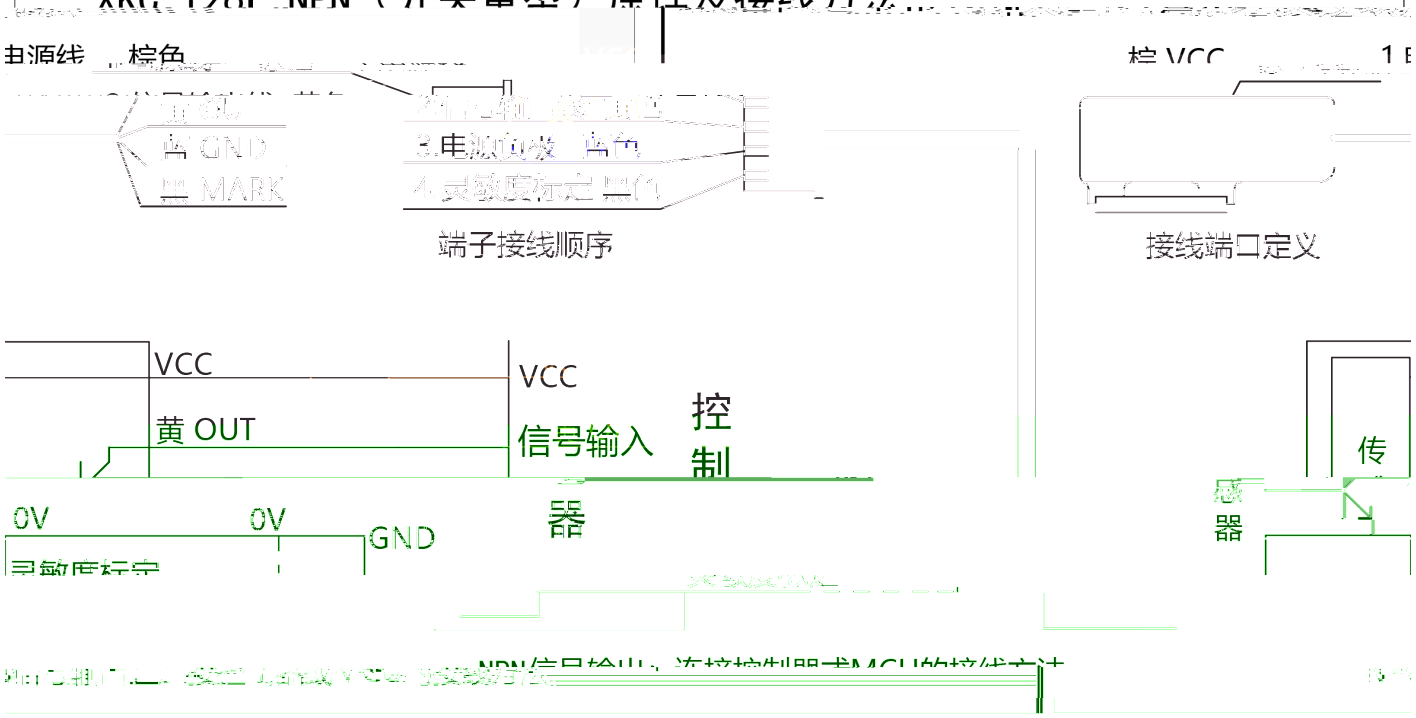

NPN信号输出，连接控制器或MCU的接线方法

星科创
XINGKECHUANG